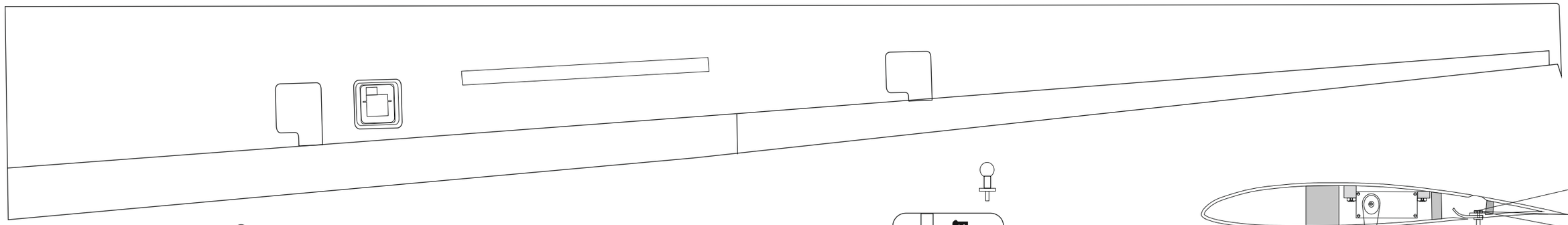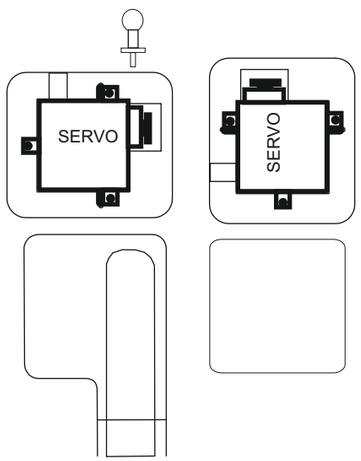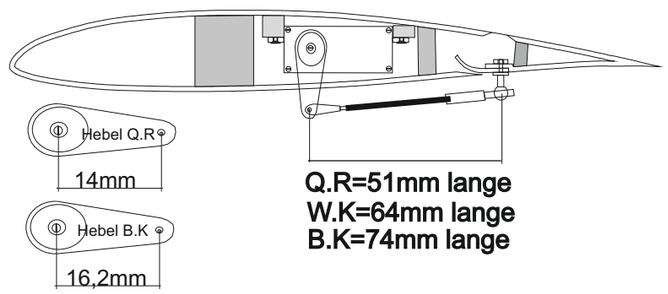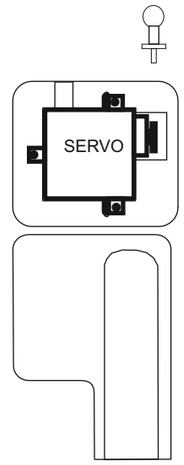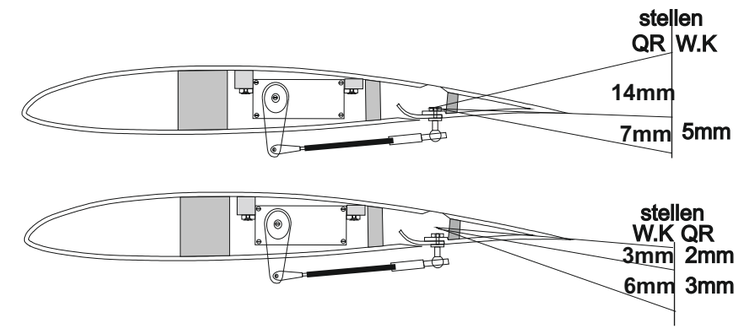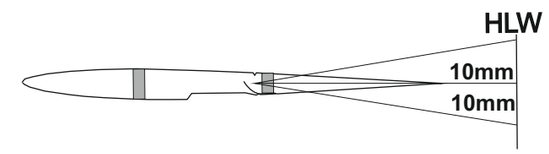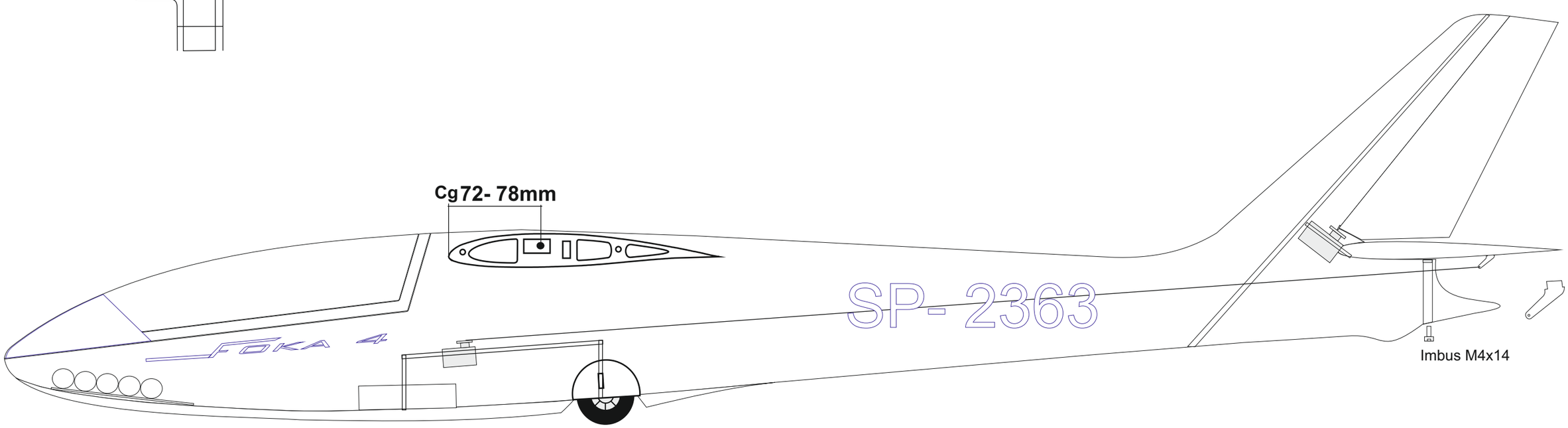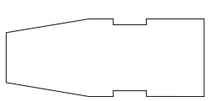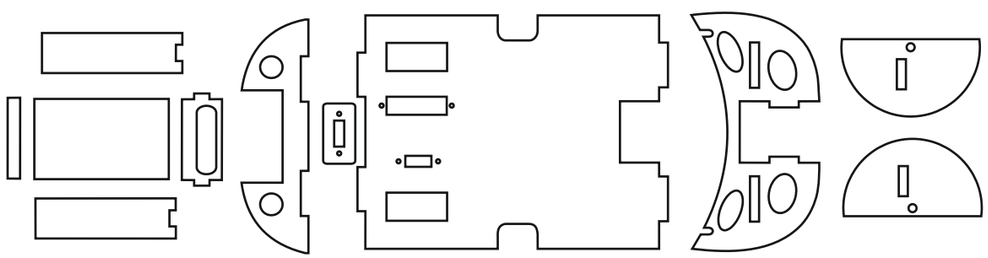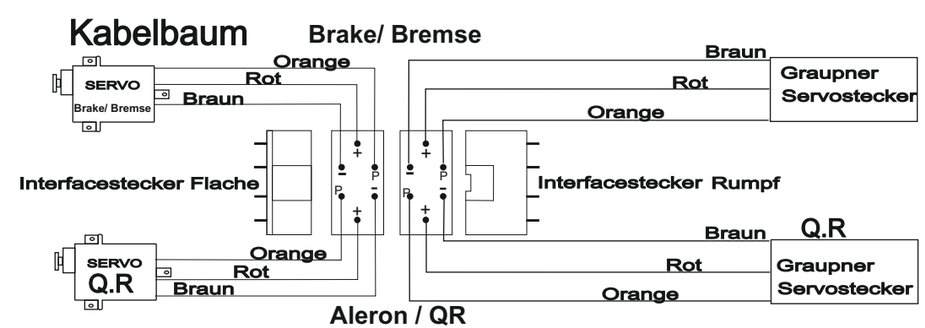Model nr 53 Foka 4 /3000 V.J.V. VALENTA MODEL www.valentamodel.cz